ИП Крещенко Павел Васильевич

ИНН 540507174807 / ОГРНИП 319774600422921

Юр. адрес: 115533, город Москва, улица Высокая, 13

8 (800) 350-33-70 \ +7 (495) 005-33-70

КОММЕРЧЕСКОЕ ПРЕДЛОЖЕНИЕ от 19 мая 2024

На поставку оборудования

Направляем вам, по вашему запросу коммерческое предложение на оборудование. Просим вас обратить внимание, что указанные цены без учета доставки. Так же обращаем ваше внимание, что цены в коммерческом предложении действительны на день получения коммерческого предложения.

1. ВАРИАНТ: за наличный расчёт. Доставка курьером с кассовым чеком или самовывоз из магазина м.Коломенская.

Биометрический Wi-Fi замок с отпечатком пальца - HDcom SL-801 Tuya-WiFi
Биометрический Wi-Fi замок с отпечатком пальца - HDcom SL-801 Tuya-WiFi это биометрический замок на входную дверь, который выполнен в полностью металлическом корпусе и обладает высоким уровнем защиты от попадания влаги или пыли
- **Монтаж на улице - IP 65**
- **Работа через Wi-Fi (Tuya)**
- **Автономная работа**
- **Защита от доступа посторонних**
- **Охранная сигнализация**

Цена от 1 штуки
8 900 рублей

2. ВАРИАНТ: счет для организации. Перечисление денег с р\сч на р\сч.

Биометрический Wi-Fi замок с отпечатком пальца - HDcom SL-801 Tuya-WiFi
Биометрический Wi-Fi замок с отпечатком пальца - HDcom SL-801 Tuya-WiFi это биометрический замок на входную дверь, который выполнен в полностью металлическом корпусе и обладает высоким уровнем защиты от попадания влаги или пыли
- **Монтаж на улице - IP 65**
- **Работа через Wi-Fi (Tuya)**
- **Автономная работа**
- **Защита от доступа посторонних**
- **Охранная сигнализация**

Цена от 1 штуки
10 057 рублей

ВЕС ПРИБОРА (кг): 1.9

СТРАНИЦА С ОПИСАНИЕМ ПРИБОРА:
https://domofons.info/biometricheskiy-wi-fi-zamok-s-otpechatkom-palca-hdcom-sl-801-tuya-wifi.html

ДОСТАВКА

Мы готовы предложить вам несколько вариантов доставки оборудования на выбор:

1. Самовывоз со склада в Москве, метро Коломенское.
2. Курьерской компанией по Москве. Доставка от 300 рублей в пределах МКАД. Цена зависит от веса и габаритов груза. А так же от способа и скорости доставки.
3. Курьер-Сервис-Экспресс. Стоимость доставки вы можете рассчитать на сайте компании: http://www.cse.ru/sitecontent/city-mosrus/lang-rus/content/131/

ОПИСАНИЕ ОБОРУДОВАНИЯ

Особенности

Особенности

• **Монтаж на улице**. Корпус умного биометрического замка изготовлен из высококачественного металла, благодаря этому замок может работать при отрицательных температурах, и может быть установлен на уличную дверь.

• **Работа через Wi-Fi.** Встроенный в смарт замок Wi-Fi модуль позволит осуществлять дистанционное управление замком, открывать его, создавать пароли, изменять различные параметры работы через русскоязычное бесплатное мобильное приложение Tuya Smart/Smartlife.

• **Высокочувствительный биометрический сенсор**. Умный замок на входную дверь оснащен биометрическим сенсором с очень быстрым временем распознавания прислоняемого отпечатка пальца, это позволит посетителю оперативно открыть замок.

• **Автономная работа.** Питание биометрического замка осуществляется от 4 батареек типоразмера АА. Время автономной работы может достигать одного года, в зависимости от количества открытий и температуры окружающей среды. Время работы от одного заряда батареек может изменяться.

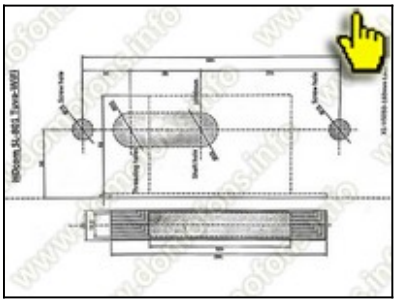

• **Система тревожных уведомлений в мобильном приложении.** Мобильное приложение будет присылать Push-уведомления о низком заряде батареек, о каждом открытии смарт замка, о потере сигнала сети интернет.

• **Создание случайного пароля**. Биометрической замок можно открывать при помощи пароля. Пароль может быть постоянным, временным, а также одноразовым.

• **Защита от доступа посторонних.** Доступ к изменению параметров работы входного замка с отпечатком пальца осуществляется после ввода пароля, пароль по умолчанию можно изменить.

- **Сенсорная клавиатура.** При помощи клавиатуры можно добавлять или удалять пользователей, генерировать пароли и управлять другими настройками, которые необходимы для полноценной работы входного замка с отпечатком пальца.

- **Быстрая зарядка**. Замок оснащен USB входом для быстрой зарядки, также умный замок можно подключить к сети электропитания или внешнему аккумулятору powerbank.

- **Mifare карта доступа.** Беспроводной замок можно открыть с помощью пластиковой карты стандарта Mifare, пластиковую карту можно повесить на ключи как брелок.

- **Автоматическое закрытие замка.** После каждого совершенного открытия биометрический замок закроется самостоятельно.

- **Охранная сигнализация.** Если посетитель, который не был зарегистрирован в памяти биометрического замка на входную дверь, попытается открыть его любым из способов 10 раз или более, работа замка будет остановлена, прозвучит звуковая сигнализация, а мобильное приложение пришлет тревожное уведомление.

- **Открытие с помощью ключа.** Данная функция будет очень полезна, в случае разряда батареек биометрического замка, или в случае возникновения внештатной ситуации.

- **Быстрая настройка.** Голосовое сопровождение каждого совершенного действия с умным замком позволит оперативно настроить параметры работы.

- **Установка на все двери.** Беспроводной замок можно смонтировать на все типы дверей, правые или левые, деревянные, металлические или пластиковые.

- **Журнал событий.** Встроенный регистратор событий позволит увидеть все действия, которые были совершены при работе с замком в течении нескольких дней.

Тех. хар-ки

Технические характеристики

- Приложение: Tuya/Smartlife (iOs, Android)
- Устанавливается во все типы дверей: металлические, деревянные
- Толщина двери: 38-55 мм
- Механизм доступа: биометрический, пароль, пластиковая карта Mifare
- Резервная система открывания: механический замок
- Корпус: металл
- Питание: 4 батареи AA / DC 5V1A
- Количество пользователей: 9 администраторов, 300 обычных пользователей

- Контроль разряда батареек: да
- Размер внешней панели с ручкой: 250x60x21 мм
- Размер внутренней панели: 250x60x21 мм
- Время разблокировки: 1 секунда
- Длина пароля: 4-8 цифр
- Клавиатура: 12 битная сенсорная клавиатура
- Диапазон рабочих температур: от -25 С до +60 С
- Влажность: 20% ~ 90% без конденсата
- Вес: 1,9 кг

Комплектация

Комплектация

1. Внутренняя панель – 1 шт
2. Внешняя панель – 1 шт
3. Врезной замок – 1 шт
4. Карта доступа – 2 шт
5. Ключи для замка – 2 шт
6. Крепежный комплект – 1 шт
7. Шаблон для монтажа – 1 шт
8. Инструкция по эксплуатации – 1 шт

Для получения дополнительной информации по будням с 10.00 до 19.00
8 (800) 350-33-70
+7 (495) 005-33-70